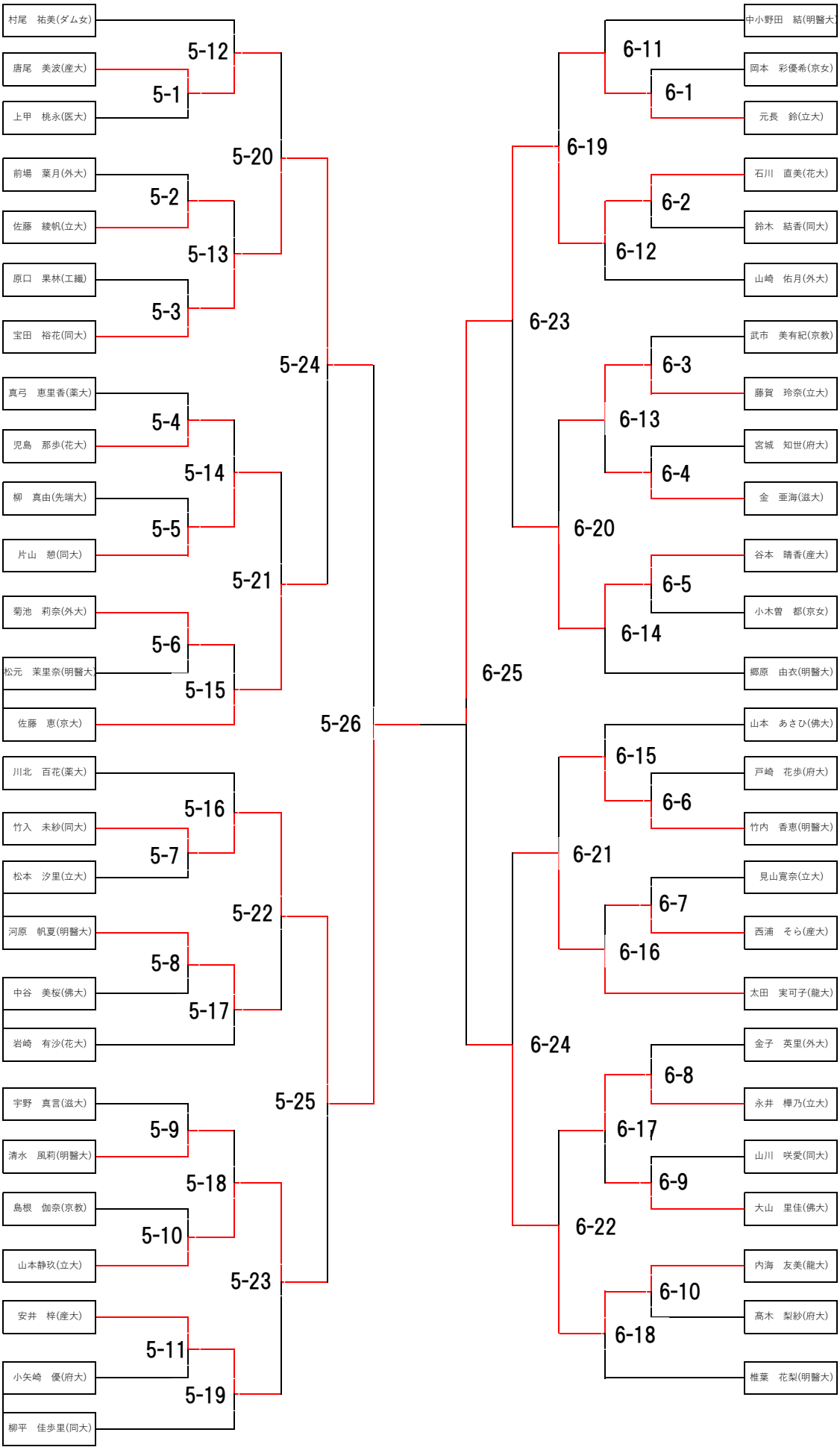
村尾　祐美(ダム女)
唐尾　美波(産大)
上甲　桃永(医大)
前場　葉月(外大)
佐藤　綾帆(立大)
原口　果林(工織)
宝田　裕花(同大)
真弓　恵里香(薬大)
児島　那歩(花大)
柳　真由(先端大)
片山　憩(同大)
菊池　莉奈(外大)
松元　茉里奈(明醫大)
佐藤　恵(京大)
川北　百花(薬大)
竹入　未紗(同大)
松本　汐里(立大)
河原　帆夏(明醫大)
中谷　美桜(佛大)
岩崎　有沙(花大)
宇野　真言(滋大)
清水　風莉(明醫大)
島根　伽奈(京教)
山本静玖(立大)
安井　梓(産大)
小矢崎　優(府大)
柳平　佳歩里(同大)
5-1
5-2
5-3
5-4
5-5
5-6
5-7
5-8
5-9
5-10
5-11
5-12
5-13
5-14
5-15
5-16
5-17
5-18
5-19
5-20
5-21
5-22
5-23
5-24
5-25
5-26
6-1
6-2
6-3
6-4
6-5
6-6
6-7
6-8
6-9
6-10
6-11
6-12
6-13
6-14
6-15
6-16
6-17
6-18
6-19
6-20
6-21
6-22
6-23
6-24
6-25
中小野田　結(明醫大)
岡本　彩優希(京女)
元長　鈴(立大)
石川　直美(花大)
鈴木　結香(同大)
山崎　佑月(外大)
武市　美有紀(京教)
藤賀　玲奈(立大)
宮城　知世(府大)
金　亜海(滋大)
谷本　晴香(産大)
小木曽　都(京女)
郷原　由衣(明醫大)
山本　あさひ(佛大)
戸崎　花歩(府大)
竹内　香恵(明醫大)
見山寛奈(立大)
西浦　そら(産大)
太田　実可子(龍大)
金子　英里(外大)
永井　樺乃(立大)
山川　咲愛(同大)
大山　里佳(佛大)
内海　友美(龍大)
髙木　梨紗(府大)
椎葉　花梨(明醫大)